Panasonic INSTRUCTION MANUAL

Mounting Plate **MS-SG-21**

MJE-MSSG21 No.0101-96V

Thank you very much for purchasing Panasonic products. Please read this Instruction Manual carefully and thoroughly for the correct and optimum use of this product. Kindly keep this manual in a convenient place for quick reference.

SAFETY PRECAUTIONS

In this operating instruction sheet, safety precautions are categorized to Caution:

⚠ CAUTION

Caution notices are used where inattention might cause personal injury or damage to equipment.

1 Specifications

Applicable model	**SG-B2** safety switch
Material	Anodized A6063
Weight	Approx. 180g

- Refer to the specifications of the **SG-B2** safety switch for the specifications of the safety switch for used.

2 Mounting

Instaling SG-B2 Safety Switch
(Using the **SG-K21**)

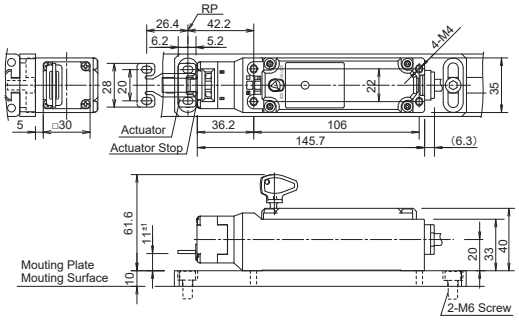

Example Instaling SG-K22 on door (t5)

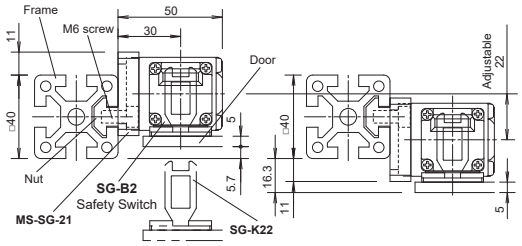

- When installing the **MS-SG-21**, mount tightly using two M6 screws.

- **Recommended Screw Tightening Torque**

	Screw Tightening Torque
For mounting the **MS-SG-21** (M6 screw)	$5.0^{\pm0.2}$ N・m
For mounting the safety switch (M4 screw)	$2.0^{\pm0.2}$ N・m

* Mounting bolts must be provided by the users.

⚠ CAUTION

- The above recommended tightening torques of the mouting screws are the values confirmed with hex socket head bolts. When other screws are used and tightened to a smaller torque, make sure that the screws do not come loose after mounting.
- To avoid unauthorized or unintended removal of the safety switch and the mouting plate, it is recommended that the safety switch and the mouting plate are installed in an unremovable manner, for example using special screws or welding the screws.

3 Precautions for Operation

⚠ CAUTION

- Turn off the power to the safety switch before starting installation, removal, wiring, maintenance, and inspection on the safety switch. Failure to turn power off may cause electrical shocks or fire hazard.
- Make sure strength the part where **MS-SG-21** is installed.
- Regardless of door types, do not use the safety switch as a door stop. Install a mechanical door stop to the end of the door to protect the safety switch against excessive force. Do not apply a load higher than the rated value. When a higher load is expected to work on the actuator, provide an additional system consisting of another safety switch without lock (such as the **SG-A1** safety switch) or a sensor to detect door opening and stop the machine.
- The actuator locking strength is rated at 1400N of static load. Do not apply a load higher than the rated value. (Type **SG-B2**)

4 Dimensions and Mounting

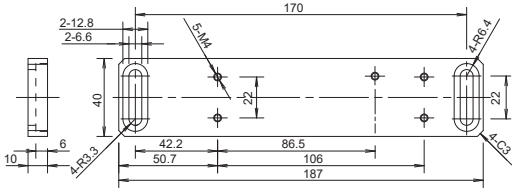

5 Precaution for Disposal

- Dispose of the **MS-SG-21** mouting plate as an industrial waste.

Panasonic Industry Co., Ltd.
1006, Oaza Kadoma, Kadoma-shi, Osaka 571-8506, Japan
https://industry.panasonic.com/

Please visit our website for inquiries and about our sales network.

Panasonic Industry Co., Ltd. 2024

April, 2024 PRINTED IN JAPAN

Panasonic 取扱説明書

取付プレート **MS-SG-21**

このたびは、パナソニック製品をお買い上げいただき、ありがとうございます。
ご使用の前にこの取扱説明書をよくお読みになり、正しく最適な方法でご使用ください。
尚、この取扱説明書は大切に保管してください。

安全上のご注意

本取扱説明書では、誤った取り扱いをした場合に生じることが予測される危険について「注意」として表示しています。その意味は以下の通りです。

⚠ 注 意

取扱いを誤った場合、人が傷害を負うか物的損害が発生する可能性があります。

1 一般仕様

適合機種	**SG-B2**形安全スイッチ
材質	A6063 アルマイト処理
質量	約180g

・ご使用の安全スイッチ本体の仕様については、**SG-B2**形安全スイッチの仕様を参照ください。

2 取付け

SG-B2取付け時
（**SG-K21**形 使用時）

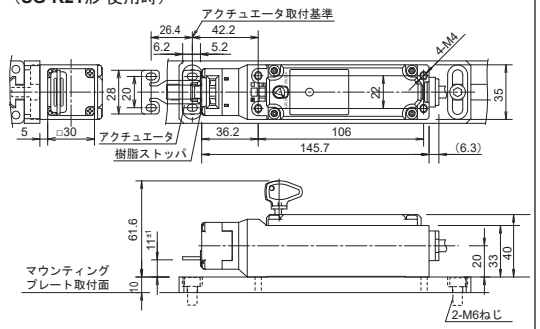

SG-K22を可動扉（t5）に取付けた場合の寸法の目安

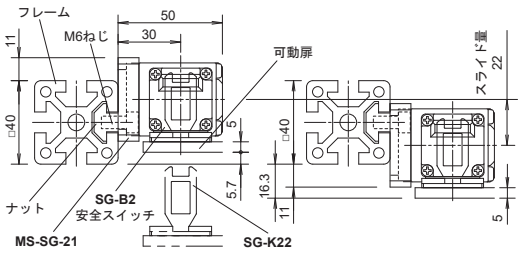

・マウンティングプレートは、上図のように2本のM6ねじで確実に固定してください。

・各ねじ部の推奨締付トルク

	推奨締付トルク
MS-SG-21取付（M6ねじ）	$5.0^{\pm0.2}$N・m
安全スイッチ本体取付（M4ねじ）	$2.0^{\pm0.2}$N・m

※取付ねじ、ナットはお客様にてご用意ください。

⚠ 注 意

・推奨締付トルクは、六角穴付ボルトにて確認した値です。他のねじを使用して推奨値に満たない場合は、取付後のゆるみなどについて充分ご確認ください。
・マウンティングプレート及び安全スイッチを容易に取り外されないようにするためには、一方向のねじや特殊工具を必要とするねじにて取り付けるか、溶接やリベットなど一般工具で取り外すことができない取付けを推奨します。

3 使用上のご注意

⚠ 注 意

・取付け、取外し、配線作業および保守・点検は、必ず電源を切って行ってください。感電および火災の危険があります。
・本品を取付ける部分の強度を充分確保してください。
・扉の種類に関わらず本品を扉のストッパとして使用しないでください。扉の終端部には機械的なドアストッパを設け本品および安全スイッチに過剰な力がかからないようにしてください。また、安全スイッチにロック強度仕様値を超える荷重が加わらないようにしてください。万一、安全スイッチにロック強度仕様値を超える負荷が予想される場合は、別のロック無安全スイッチ（**SG-A1**形安全スイッチなど）やセンサなどによって扉の解放を検出して機械が停止するシステムを追加してください。
・**SG-B2**形安全スイッチのロック強度仕様は静荷重で1400Nです。上記ロック強度仕様値を超える荷重が加わらないようにしてください。

4 各部の名称・寸法

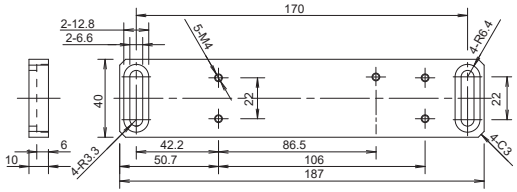

5 廃棄上のご注意

・本製品を廃棄する時は、産業廃棄物として扱ってください。

パナソニック インダストリー株式会社
〒571-8506　大阪府門真市大字門真1006番地
https://industry.panasonic.com/
＜FAデバイス技術相談窓口＞
TEL：0120-394-205
受付時間：平日の9時～12時、13時～17時
（土日祝日、年末年始、当社休業日を除く）

Panasonic Industry Co., Ltd. 2024

2024年4月発行 PRINTED IN JAPAN