**Panasonic** MANUEL D'INSTRUCTIONS

# Partie de la tête de la série ER-X

## ER-X□

CMF-ERXH-01

Merci beaucoup pour l'achat de produits Panasonic. Lire ce manuel d'instructions attentivement et soigneusement pour une utilisation correcte et optimale de ce produit. Gardez ce manuel à portée de main pour pouvoir le consulter rapidement.

## ⚠ AVERTISSEMENT

- Ce produit génère des haute tension.
- Ne pas utiliser ce produit dans des endroits où il peut y avoir un danger d'éléments inflammables ou de combustibles étant présents.
- Pour éviter un choc électrique et procéder à une décharge régulière, assurez-vous de mettre à la terre un cadre de terminal (F.G.) d'un contrôleur.
- Ne pas mettre les mains près de l'aiguille de décharge. Cela pourrait provoquer un choc électrique.
- Étant donné que la pointe de l'aiguille de décharge est tranchante, faire suffisamment attention lors de la manutention de l'aiguille de décharge, ou des blessures peuvent en résulter.
- Le câble à haute tension entre la tête et l'unité à haute tension doit être fixé et le rayon de courbure minimum est R30mm ou plus.
  En cas d'utilisation au rayon de courbure R30mm ou moins et en utilisant au partie mobile peut provoquer un incendie et briser, etc. le câble à haute tension.
- Nettoyez l'aiguille de décharge régulièrement (environ une fois par semaine). Sinon, la performance d'élimination de charge optimale peut ne pas être obtenue, et des accidents ou des problèmes de fonctionnement peuvent se produire.
- Si ce produit est utilisé dans un espace confiné, l'ozone émis par ce produit peut être nuisible. Assurez-vous de fournir la ventilation.
- Ne pas diriger l'air ionisé vers le visage. L'ozone peut provoquer une irritation à des endroits tels que le nez et la gorge.

## 1 AVERTISSEMENTS

- Ce produit a été conçu / produit uniquement pour un usage industriel.
- Utilisez ce produit avec le contrôleur de la série **ER-X** (en option) et le câble de connexion de la tête (en option).
- Ne pas utiliser ce produit à des fins autres que l'élimination de la charge électrique.
- Ne pas utiliser ce produit dans des environnements qui sont en dehors de la plage de spécification, autrement des problèmes de fonctionnement ou des dommages peuvent survenir. En outre, la durée de vie du produit pourrait être considérablement réduite.
- Ce produit est un appareil de précision. Ne pas lui appliquer un choc par une chute, par exemple. Des accidents ou des problèmes de fonctionnement peuvent survenir.
- Ne jamais démonter, réparer ou modifier ce produit. Des accidents ou des problèmes de fonctionnement peuvent survenir.
- Ne pas jeter ce produit dans le feu. Il peut exploser ou des fumées toxiques peuvent être générées.
- Les câbles du capteur ne doivent pas être installés avec d'autres câbles d'alimentation ou à haute tension dans la même goulotte. L'induction pourrait entraîner un dysfonctionnement du capteur.
- Lors de la connexion / retrait de la tête ou de procéder au câblage ou à des travaux d'inspection, assurez-vous de couper l'alimentation en premier. Ne pas faire cela peut entraîner, un choc électrique accidentel ou des problèmes de fonctionnement.
- Lors de l'utilisation comme un produit conforme CSA et UL, utiliser une alimentation certifiée CLASSE 2 CSA/UL, ou une alimentation certifiée CSA/UL qui a été évaluée comme une source d'alimentation limitée comme spécifié dans la norme CAN/CSA-C22.2 No. 60950-1/UL60950-1.
- Après avoir connecté les câbles, vérifiez que les connexions soient correctes avant de mettre l'appareil sous tension. Si les câbles ne sont pas connectés correctement, des problèmes de fonctionnement ou des accidents peuvent se produire.
- Ne pas utiliser de câbles qui ont des dommages (tels que fissures ou des craquelures), autrement des problèmes de fonctionnement ou des accidents peuvent se produire.
- Évitez d'utiliser le produit dans des endroits où il y a des niveaux élevés de vapeur ou de poussière dans l'air et où il peut être directement exposé à l'eau, l'huile ou des projections de soudure.
- Ne touchez pas l'aiguille de décharge avec des objets durs tels que des outils. Si l'aiguille de décharge se casse, elle ne fournira pas la performance d'élimination de charge suffisante, et en outre des problèmes de fonctionnement ou des accidents peuvent se produire.
- Éviter l'utilisation à une altitude supérieure à 2000m, et une utilisation en extérieur.
- Lors du nettoyage ou remplacer l'aiguille de décharge, prendre soin de ne pas endommager la pointe de l'aiguille de décharge.
- Lors de l'installation, fixez le produit en toute sécurité. S'il est mal fixé ou il est soumis à des vibrations continues ou des chocs, des accidents ou des problèmes de fonctionnement peuvent survenir.
- Lors de l'élimination de ce produit, le traiter de manière appropriée comme un déchet industriel.
- Utiliser la bonne combinaison de la tête, unité d'aiguille de décharge et le contrôleur.
- **ER-X001**et **ER-X008** doivent être utilisés avec de nouveaux types de contrôleurs. Si vous êtes connecté à un type précédent de contrôleur, après la mise sous tension, l'indicateur d'erreur s'allume ou clignote. Les nouveaux et anciens contrôleurs peuvent être distingués par leurs commutateurs de réglage de la fréquence de décharge. Les nouveaux types montrent les numéros 20 et 50 en blanc sur noir.

| Ancien type | Nouveau type |
|---|---|
| 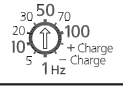 | 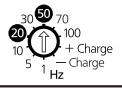 |

## 2 PRODUIT MARQUÉ CE

- **Contact pour CE**
  Panasonic Marketing Europe GmbH Panasonic Testing Center
  Winsbergring 15, 22525 Hamburg, Germany

## 3 PRODUIT CONFORME CSA/UL

- Ce produit est conforme aux normes CSA et UL, et a été certifié par TÜV SÜD.

## 4 DIRECTIVE RoHS

- Cet équipement est conforme à la directive RoHS (UE).

## 5 DIMENSIONS (Unité : mm)

**<ER-X001>**

- **Partie tête**

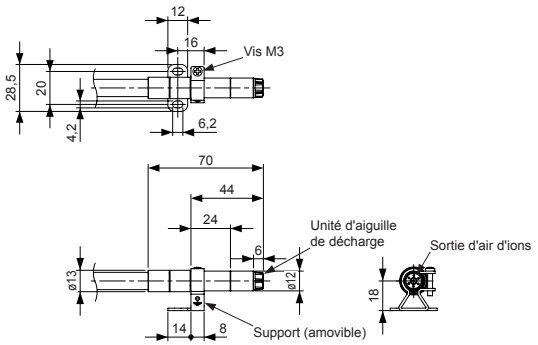


- **Unité à haute tension**

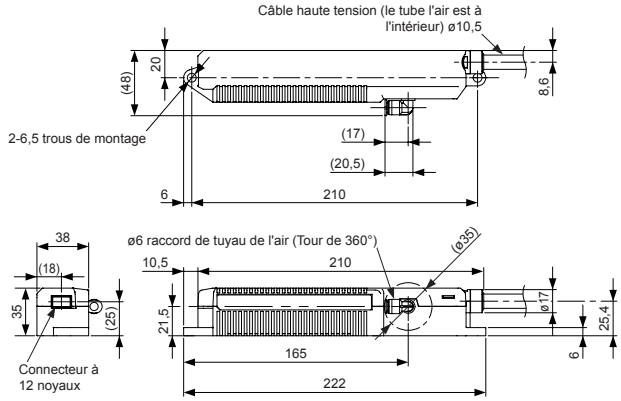


**<Excepté ER-X001>**

- **Partie tête**

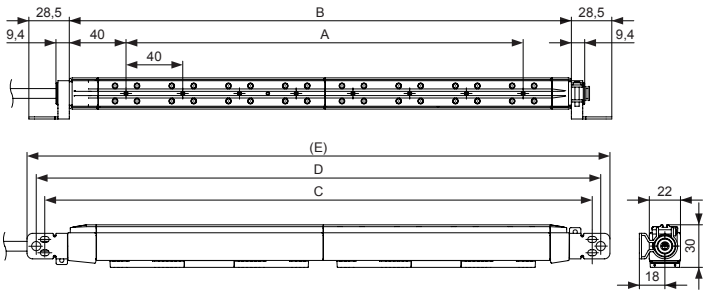


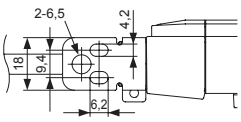


| Numéro de modèle | ER-X008 | ER-X016 | ER-X032 | ER-X048 | ER-X064 |
|---|---|---|---|---|---|
| A | 40 | 120 | 280 | 440 | 600 |
| B | 106 | 194 | 354 | 514 | 674 |
| C | 138 | 226 | 386 | 546 | 706 |
| D | 150 | 238 | 398 | 558 | 718 |
| (E) | 163 | 251 | 411 | 571 | 731 |

- **Unité à haute tension**

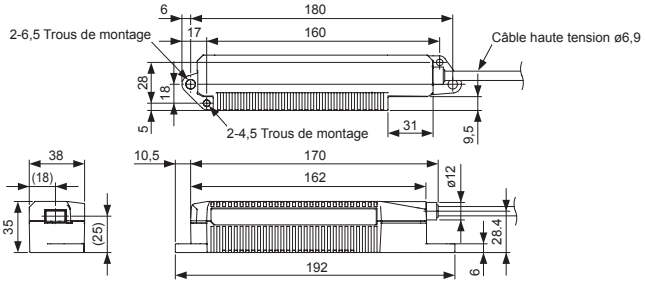



Panasonic Industrial Devices SUNX Co., Ltd.

http://panasonic.net/id/pidsx/global

**Département des ventes internationales (Siège principal) :**
2431-1 Ushiyama-cho, Kasugai-shi, Aichi, 486-0901, Japon
Téléphone : +81-568-33-7861 FAX : +81-568-33-8591


Pour le réseau de distribution, veuillez visiter notre site internet.

IMPRIMÉ AU JAPON

© Panasonic Industrial Devices SUNX Co., Ltd. 2016